RG-50-1

MOTOR BASE
MOTORBLOCK

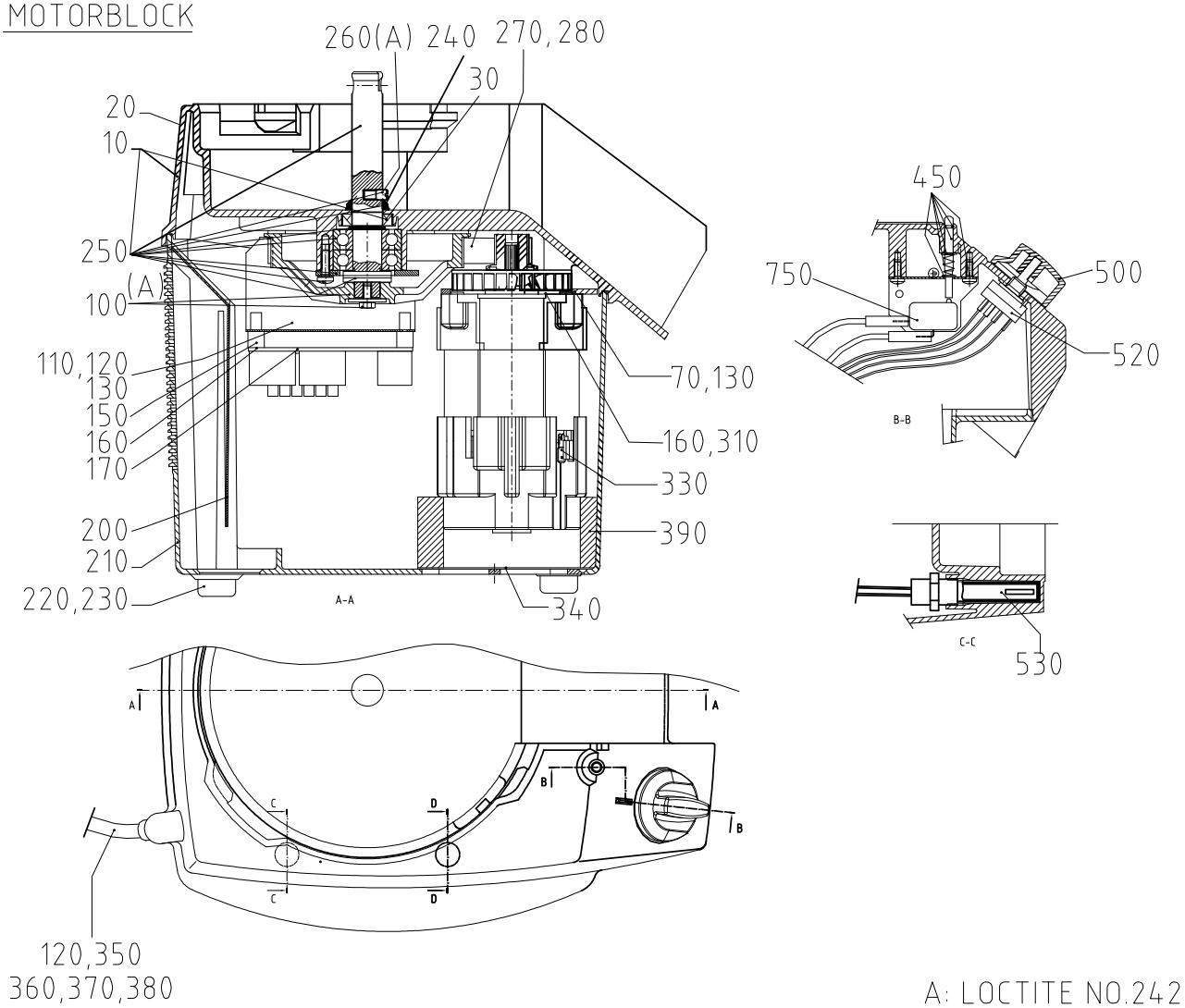

A: LOCTITE NO.242

VEGETABLE PREPARATION ATTACHMENT
GRÖNSAKSSKÄRAR-TILLSATS

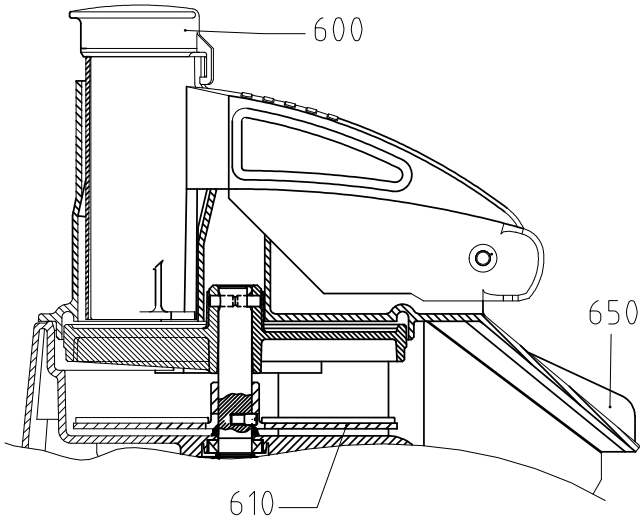

RG-50-1

чертеж номер	№ изделия	Описание	штук
10	1412	КАМЕРА НОЖА ВКЛЮЧАЯ ВАЛ НОЖА В СБОРЕ	1
20	14249	ВИНТ, MKFX-H M5X14 A2-70	4
30	10259	РЕЗИНОВАЯ УПЛОТНЯЮЩАЯ ШАЙБА, 18X30X7	1
70	14344	ВИНТ, M5X12	4
100	1411	ШКИВ ВАЛА НОЖА В СБОРЕ	1
110	24293	КРЫШКА ЭЛЕКТРОНИКИ, AM	1
120	14851	ВИНТ, MRT-TT M4X10 A2 DIN 7500	5
130	14084	СТОПОРНАЯ ШАЙБА, FBB 4.1 A2	1
150	15527	КРОНШТЕЙН ДЛЯ ПЛАТЫ ЭЛЕКТРОНИКИ, AVC BS-9A	4
160	14753	ВИНТ, RT-PTF 5.0X20FZ	4
170	24343	ПЛАТА ЭЛЕКТРОНИКИ CC 230 1 50	1
200	24176	ЗАЩИТНАЯ ПАНЕЛЬ ВЕНТИЛЯЦИОННОЙ РЕШЕТКИ	1
210	24340	КОРПУС, НИЗ	1
220	10494	РЕЗИНОВАЯ НОЖКА, F-107 B	4
230	14333	ВИНТ, MRX-H M4X12 A2 70	4
240	10262	КОЛЬЦЕВОЕ УПЛОТНЕНИЕ, V-18S	1
250	1410	ВАЛ НОЖА В СБОРЕ	1
260	24146	ШТИФТ, ВАЛ НОЖА	1
270	10679	РЕМЕНЬ, GT 3MR 0408 18	1
280	24291	ШКИВ	1
310	24292	КРОНШТЕЙН, ДВИГАТЕЛЬ, AM	1
330	15711	ДВИГАТЕЛЬ, 220-240 1 50/60	1
340	24300	СЕТКА	1
350	15149	ШНУР ПИТАНИЯ CB 1Ф ДЛЯ CC-34/VCB-32/RG-50	1
360	10589	ПРЕДОХРАНИТЕЛЬНЫЙ ЗАЖИМ КАБЕЛЯ, 55-016-89	1
370	14336	ВИНТ, MRT-H M4X25 A2 70	2
380	15422	КРЕПЛЕНИЕ КАБЕЛЯ, NK-5N	1
390	24296	КОЛЬЦЕВОЕ УПЛОТНЕНИЕ, ВЕНТИЛЯТОР	1
450	1413	ШТИФТ АКТИВАТОРА, ЗАЩИТНЫЙ ВЫКЛЮЧАТЕЛЬ	1
500	24222	РУЧКА «0-1» С ПЛАСТИНЧАТОЙ ПРУЖИНОЙ	1
520	24295	ПОВОРОТНЫЙ ПЕРЕКЛЮЧАТЕЛЬ, CC-32-1	1
530	24278	ГЕРКОН, ПРЕДОХРАНИТЕЛЬНЫЙ	1
600	24157	ПЕСТИК HALLDE	1
610	83032	ПЛАСТИНА ВЫТАЛКИВАТЕЛЯ	1
650	24634	ВЕРХНИЙ ЭЛЕМЕНТ УСТРОЙСТВА ПОДАЧИ,	1
750	24335	УЗЕЛ МИКРОВЫКЛЮЧАТЕЛЯ В СБОРЕ AM UL	1

RG-50

MOTOR BASE
MOTORBLOCK

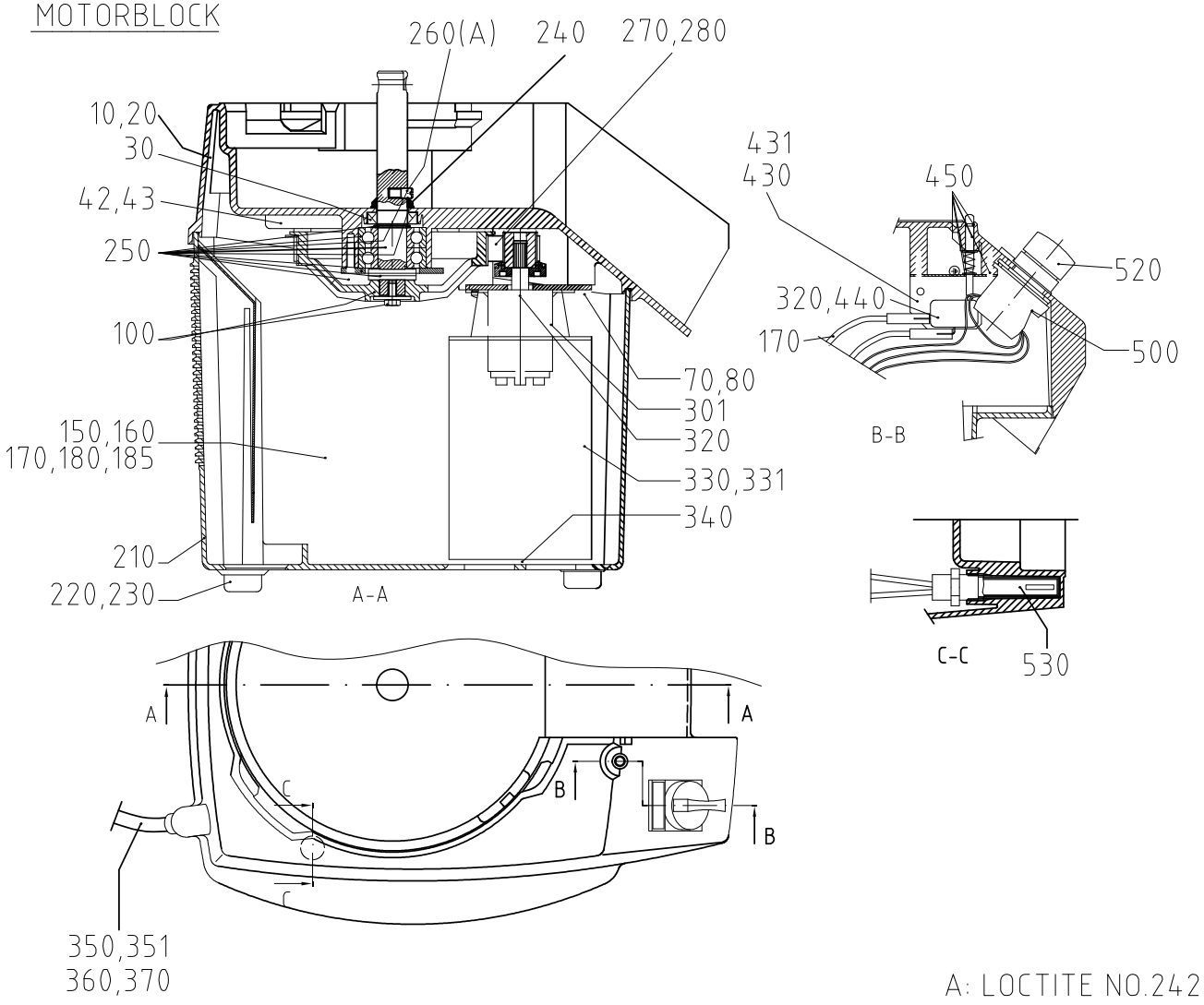

A: LOCTITE NO.242

VEGETABLE PREPARATION ATTACHMENT
GRÖNSAKSSKÄRAR-TILLSATS

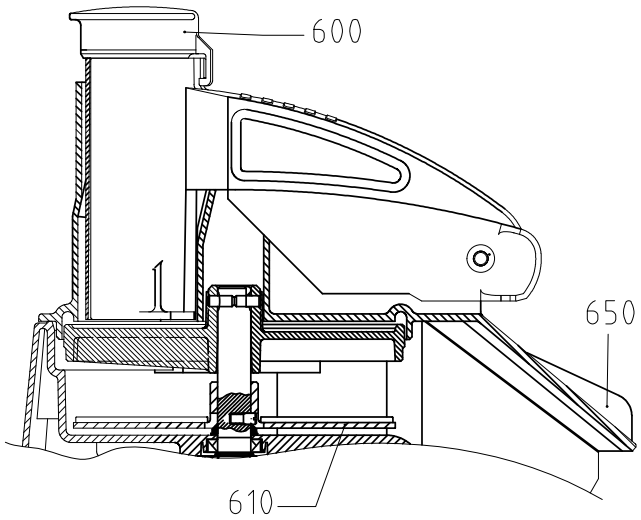

RG-50

чертеж номер	№ изделия	Описание	штук
10	24751	КОРПУС, ВЕРХНИЙ	1
20	14249	ВИНТ, MKFX-H M5X14 A2-70	4
30	10259	РЕЗИНОВАЯ УПЛОТНЯЮЩАЯ ШАЙБА, 18X30X7	1
42	15384	ПРЕДОХРАНИТЕЛЬ, T100MA	1
43	15385	ПАТРОН ПРЕДОХРАНИТЕЛЯ	1
70	14344	ВИНТ, M5X12	4
80	14852	ВИНТ, FRH M5X10, ПОД ЗВЕЗД. КЛЮЧ	4
100	1411	ШКИВ ВАЛА НОЖА В СБОРЕ	1
150	1110	КАБЕЛЬ, AWG, L=130	1
160	24766	КАБЕЛЬ, AWG, L=290	2
170	24767	КАБЕЛЬ, AWG, L=290	1
180	24768	КАБЕЛЬ, AWG, L=130	1
185	24769	КАБЕЛЬ, AWG, L=220	1
210	24340	КОРПУС, НИЗ	1
220	10494	РЕЗИНОВАЯ НОЖКА, F-107 B	4
230	14333	ВИНТ, MRX-H M4X12 A2 70	4
240	10262	КОЛЬЦЕВОЕ УПЛОТНЕНИЕ, V-18S	1
250	1410	ВАЛ НОЖА В СБОРЕ	1
260	24146	ШТИФТ, ВАЛ НОЖА	1
270	10624	ЗУБЧАТЫЙ РЕМЕНЬ, 3MR 0390	1
280	24773	ШКИВ В СБОРЕ	1
301	15707	РЕЛЕ 735 3A C3 120	1
320	14611	ВИНТ, RTK ST2.9X9.5 A2 70	3
330	24753	ДВИГАТЕЛЬ, 110-120v 1 60 HZ	1
331	24754	УЗЕЛ ДВИГАТЕЛЯ, 230 В 1 50 ГЦ	1
340	24300	СЕТКА	1
350	24778	КАБЕЛЬ ПИТАНИЯ 120v US	1
351	15149	ШНУР ПИТАНИЯ СВ 1Ф ДЛЯ CC-34/VCB-32/RG-50	1
360	10589	ПРЕДОХРАНИТЕЛЬНЫЙ ЗАЖИМ КАБЕЛЯ, 55-016-89	2
370	14337	ВИНТ, MRX-H M4X25 A2 70	2
430	24162	КРОНШТЕЙН, ЗАЩИТНЫЙ ВЫКЛЮЧАТЕЛЬ	1
431	23227	ИЗОЛЯЦИЯ ДЛЯ ПЕРЕКЛЮЧАТЕЛЯ	1
440	15694	СТОПОРНАЯ ШАЙБА, RS 4	1
450	1413	ШТИФТ АКТИВАТОРА, ЗАЩИТНЫЙ ВЫКЛЮЧАТЕЛЬ	1
500	15704	КОНТАКТНЫЙ БЛОК	1
520	15705	РУЧКА, «0/1»	1
530	15354	ГЕРКОН, HM-S-16	1
600	24157	ПЕСТИК HALLDE	1
610	83032	ПЛАСТИНА ВЫТАЛКИВАТЕЛЯ	1
650	24634	ВЕРХНИЙ ЭЛЕМЕНТ УСТРОЙСТВА ПОДАЧИ	1

ChefStore LLC, ООО «ШефСтор», тел. +7 (495) 212-18-44,
ОКПО 13153231, ОГРН 1127747057591,
ИНН/КПП 7705523108 / 772301001
E-mail: office@chefstore.ru, сайт: www.chefstore.ru

ООО «ШефСтор» - официальный партнер Hallde на территории РФ

Наши компетенции

- Комплексное оснащение предприятий общественного питания.
- Розничные продажи оборудования, профессионального инвентаря и посуды.
- Технологическое проектирование.
- Доставка и монтаж.
- Гарантийное и послегарантийное обслуживание.

Контакты

Телефоны:
+7 (495) 212-18-44
+7 (800) 500-16-87

Сайт:
https://chefstore.ru

Email:
Отдел продаж: sale@chefstore.ru

Сервисная служба: service@chefstore.ru

Общие вопросы: office@chefstore.ru