Food Preparation Machines
Made in Sweden

ПРОИЗВОДИТЕЛЬ
HALLDE

МОДЕЛЬ
RG-50

ОПИСАНИЕ
Овощерезка 120 кг/ч

СТРАНА ПРОИСХОЖДЕНИЯ
Швеция, ЕС

СПЕЦИФИКАЦИЯ

ОПИСАНИЕ	Настольная овощерезка с полукруглым загрузочным бункером производительностью 120 кг/ч или до 80 порций/день. Устройство подачи объемом 0.9 л, включает в себя трубу подачи диаметром 53 мм с пестиком и изготовлено из поликарбоната и полиамида. Корпус машины сделан из ABS-пластика, а камера нарезки из алюминия. Режущие диски диаметром 185 мм сделаны из нерж. стали, их можно мыть в посудомоечной машине, как и все съемные детали машины. Мотор вращает режущие диски по часовой стрелке посредством зубчатого ремня с натяжителем. Машина включается поворотным выключателем и имеет удобные ручки для переноски.
ФУНКЦИИ	Машина натирает, режет кубиком, ломтиком, волнистым ломтиком, соломкой такие продукты как: фрукты, овощи, сухой хлеб, сыр, орехи, грибы и т.д.
ПРОИЗВОДИТЕЛЬНОСТЬ И ЁМКОСТЬ	120 кг/ч, 10-80 порций/день. Цилиндр подачи 0.9 л, труба подачи 53 мм диаметром.
МАТЕРИАЛЫ	Корпус машины: ABS-пластик. Камера нарезки: алюминий. Устройство подачи: поликарбонат и полиамид.
МОТОР	1.0 кВт, одна скорость (500 об/мин.) 220-240 В, однофазный, 50/60 Гц. | 120 В, однофазный, 60 Гц. Передача: Зубчатый ремень. Тепловая защита.
РАЗЪЕМ ПИТАНИЯ	Заземленный, однофазный, 10 А. Предохранитель: 10 А инерционный.
СТАНДАРТЫ	EN 1678+A1:2010. NSF/ANSI Standard 8.

РЕКОМЕНДУЕМЫЕ КОМПЛЕКТЫ РЕЖУЩИХ ДИСКОВ

ВКЛЮЧАЯ	ВЕС НЕТТО
• Комплект из 2 режущих дисков – Ломтик 4 мм – Grater/Shredder 4 мм	0,6 кг
• Комплект из 4 режущих дисков – Ломтик 2 мм – Тёрка/измельчитель 4 мм – Ломтик 4 мм – Соломка 2x2 мм	1.2 кг

ВЕС / ОБЪЕМ

СОДЕРЖАНИЕ	ВЕС НЕТТО	УПАКОВКА	ВЕС В УПАКОВКЕ	ОБЪЕМ В УПАКОВКЕ
RG-50 Машина	9 кг	1	11 кг	0.097 м³

БЕЗОПАСНОСТЬ	2014/30/EU, 2014/35/EU, 2006/42/EG, 2011/65/EU, NO. 10/2011
ДИРЕКТИВЫ И СЕРТИФИКАТЫ	оответствует стандартам ЕС. Два контура безопасности, класс защиты: IP34.

ЧЕРТЕЖИ

Чертежи, показанные ниже, можно найти на hallde.com.

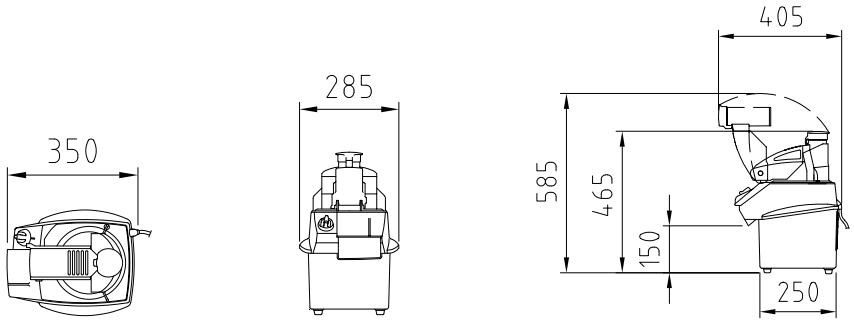

AB Hällde Maskiner P.O. Box 1165, SE-164 26 KISTA, Sweden phone +46 8 587 730 00 info@hallde.com **hallde.com**

ChefStore LLC, ООО «ШефСтор», тел. +7 (495) 212-18-44,
ОКПО 13153231, ОГРН 1127747057591,
ИНН/КПП 7705523108 / 772301001
E-mail: office@chefstore.ru, сайт: www.chefstore.ru

ООО «ШефСтор» - официальный партнер Hallde на территории РФ

Наши компетенции

- Комплексное оснащение предприятий общественного питания.
- Розничные продажи оборудования, профессионального инвентаря и посуды.
- Технологическое проектирование.
- Доставка и монтаж.
- Гарантийное и послегарантийное обслуживание.

Контакты

Телефоны:
+7 (495) 212-18-44
+7 (800) 500-16-87

Сайт:
https://chefstore.ru

Email:
Отдел продаж: sale@chefstore.ru

Сервисная служба: service@chefstore.ru

Общие вопросы: office@chefstore.ru